Контроллер заряда-разряда 4 А, 11,1 В для 3 Li-Ion аккумуляторов 18650

Модуль зарядки и защиты: для 3-х LI-ION или LiFePo4 элементов
Обнаружение перегрузки по напряжению на элементе, обнаружение: 4.25 ±0. 025 В
Возобновление зарядки, при снижении напряжения на элементе до: 4.15 ±0. 05 В
Ограничение напряжения разрядки на элементе: 2.50 ±0. 08 В
Возобновление разрядки, при повышении напряжения на элементе до: 3.00 ±0. 1 В
Перегрузки по току: 20-30А
Рабочий ток: 15А (при естественном охлаждение 10А, с радиатором - максимальный долговременный ток 15А, максимальный мгновенный ток 30А)
Возможно использование как с функцией автоматической активации (восстановления), так и без нее (для использования автоматического восстановления - необходимо установить перемычку - сопротивление 1206 0 Ом)

Чип контроллера заряда-разряда: Seiko S-8254AA, ключ – 4 шт D403

www.radio63.narod.ru

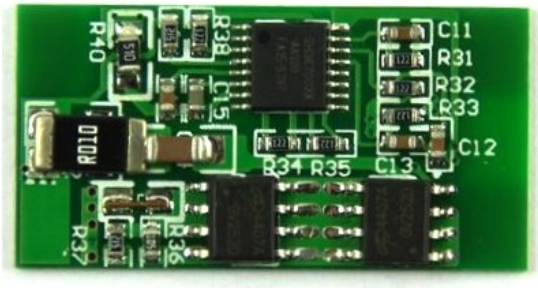

Защитные функции:
Защита от короткого замыкания
Защита от перезарядки
Защита от переразряда
Защита от перегрузки по току
Рабочая температура: -40°С + 85°С
Размер: 50*22*4 мм
LI-ION зарядное устройство защиты для сборок из 3 элементов (литий-ионных, литий-полимерных) с номинальным напряжением 11.1 В.
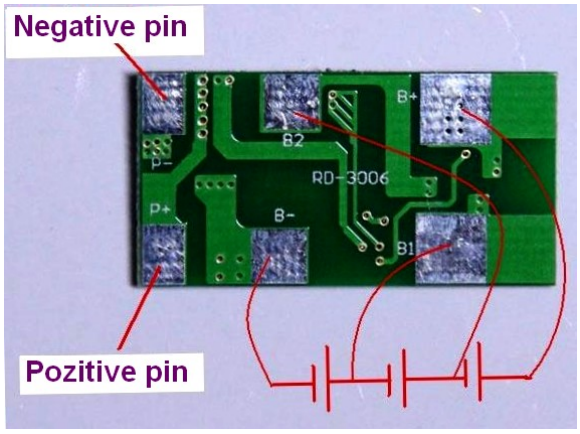
www.radio63.narod.ru